BAXI

Innovative Heating & Cooling Systems

Climatizzatori d'aria DC inverter in pompa di calore

A Parete, Console, Pavimento/Soffitto, Cassetta e Canalizzato

65%* Ecobonus 2024 Riqualificazioni energetiche

50% Bonus Casa 2024 Ristrutturazioni edilizie

CONTO TERMICO 2.0*

Una gamma completa

La gamma di climatizzatori Baxi rappresenta la sintesi perfetta tra design elegante e performance elevate (in riscaldamento, raffrescamento e deumidificazione). La bassa rumorosità delle unità interne ed esterne rende questa gamma la soluzione ideale per garantire il massimo comfort ambientale.
La gamma prevede modelli **Mono Split e Multi Split a Parete, Console, Pavimento/Soffitto** (solo Mono Split), **Cassetta e Canalizzato**.
Una importante novità riguarda le unità interne: per facilitare le installazioni, **le unità interne utilizzate per le applicazioni Mono e Multi Split sono le stesse**.

Efficiente e performante

Il regolamento sull'etichettatura (Regolamento UE 2017/1369) richiede di etichettare i climatizzatori secondo una scala energetica decrescente che va dalla A+++ alla D.
La classe energetica, identificata da una lettera, esprime un intervallo di valori di efficienza entro il quale risiede quello espresso dal prodotto in esame.
L'etichetta nasce per consentire al consumatore finale, fornendo dati veri e comparabili, di fare scelte consapevoli indirizzandosi su prodotti ad alta efficienza.

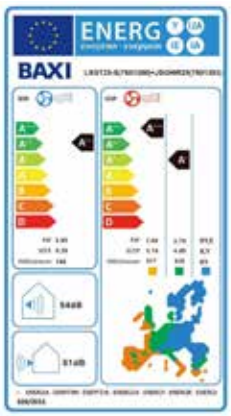

* Per l'elenco completo dei prodotti che accedono alle detrazioni consultare il sito **baxi.it.**

Climatizzatori Mono Split

La gamma di climatizzatori Mono Split comprende:

- i modelli **a Parete Baxi Astra** caratterizzati da un design elegante e moderno con colorazione bianca opaca;
- i nuovi modelli **Console,** a pavimento, dal design elegante compatto con microfori posti sul pannello anteriore;
- i modelli **Pavimento/Soffitto** che si caratterizzano per la versatilità di installazione;
- i nuovi modelli **Cassetta** con colorazione totalmente bianca;
- i nuovi modelli **Canalizzato** ideali per l'installazione in controsoffitto.

Mono Split	9.000 Btu/h	12.000 Btu/h	18.000 Btu/h	24.000 Btu/h
Unità interna a Parete Baxi Astra	JSGNW25	JSGNW35	JSGNW50	JSGNW70
Unità esterna	LSGT25-S	LSGT35-S	LSGT50-S	LSGT70-S

Mono Split	12.000 Btu/h	18.000 Btu/h 16.000 Btu/h (Console)	24.000 Btu/h	36.000 Btu/h	48.000 Btu/h	60.000 Btu/h
Unità interna Console	RZGNP35	RZGNP50				
Unità interna Pavimento/Soffitto			RZ2GNF70	RZGNF100	RZGNF140	RZGNF160
Unità interna Cassetta (corpo+pannello)	RZ2GNK35	RZ2GNK50	RZ2GNK70	RZGNK100	RZGNK140	RZGNK160
Unità interna Canalizzato	RZ2GND35	RZ2GND50	RZ2GND70	RZGND100	RZGND140	RZGND160
Unità esterna	RZ2GT35	RZ2GT50	RZ2GT70	RZGT100	RZGT140	RZGT160

Climatizzatori Multi Split

Nelle versioni Multi Split è possibile abbinare all'unità esterna **(Dual, Trial, Quadri e Penta)** fino a 5 unità interne liberamente selezionabili tra le **unità interne a Parete, Console, Cassetta e Canalizzato.**

Multi Split	7.000 Btu/h	9.000 Btu/h	12.000 Btu/h	18.000 Btu/h 16.000 Btu/h (Console)
Unità interna Parete Baxi Astra	 JSGNW20	 JSGNW25	 JSGNW35	 JSGNW50
Unità interna Console		 RZGNP25	 RZGNP35	 RZGNP50
Unità interna Cassetta (corpo+pannello)		 RZ2GNK25	 RZ2GNK35	 RZ2GNK50
Unità interna Canalizzato		 LSGND25-XM	 RZ2GND35	 RZ2GND50

	14.000 Btu/h (DUAL)	18.000 Btu/h (DUAL)	21.000 Btu/h (TRIAL)	27.000 Btu/h (TRIAL)	36.000 Btu/h (QUADRI)	42.000 Btu/h (PENTA)
Unità esterna	 LSGT40-2M	 LSGT50-2M	 LSGT60-3M	 LSGT70-3M	 LSGT100-4M	 LSGT125-5M

Ricchezza di funzioni sfruttabili

iFavor
richiamo dei parametri memorizzati con un tasto

iFeel
adeguamento del funzionamento sulla base della temperatura ambiente occupato (disp. solo per parete, cassetta e pav. / soffitto)

Auto clean
mantiene pulita l'unità interna evitando formazione di funghi e muffe

Sleep
adattamento automatico del funzionamento nel periodo notturno. Maggiore silenziosità, minore consumo

Timer
programmazione del periodo di funzionamento

Dry
funzione di deumidificazione dedicata indipendente dal raffrescamento

Turbo
grazie all'inverter la potenza erogata in risc/raffresc. viene istantaneamente massimizzata per un comfort immediato

Auto Swing
orientamento automatico del flusso dell'aria (disp. solo per parete, cassetta e pav. / soffitto)

Auto restart
il funzionamento riprende automaticamente in caso di assenza di tensione

Anti discomfort
evita correnti di aria fredda nel funzionamento invernale

Stand-by
0,5 W per l'ottimizzazione dei consumi

La miglior sintesi tra funzionalità e performance

Efficienza energetica
classe A++ in raffrescamento
classe A+ in riscaldamento

Limiti operativi estesi
funzionamento da -15 °C a + 52 °C

Filtri antibatterici
raccolgono e fermano le impurità dell'aria tra cui virus e batteri

Versatilità di installazione
possibilità di collegare l'unità interna Baxi Astra dal retro, da destra e da sinistra

Pompa di scarico condensa integrata
per i modelli cassetta e canalizzato Mono e Multi Split

Ventilatore aerodinamico
ventilatore dell'unità esterna modulante e dal profilo aerodinamico

Auto restart
il funzionamento riprende automaticamente in caso di assenza di tensione

Anti discomfort
evita correnti di aria fredda nel funzionamento invernale

Stand-by
0,5 W per l'ottimizzazione dei consumi

Gas R32
gas refrigerante e ecologico

Smart Comfort con tado°

tado° è il controllo intelligente che consente di gestire da remoto, tramite una semplice App, i climatizzatori Baxi.
Con tado° è possibile regolare l'impianto di climatizzazione di casa senza fatica e ottenendo notevoli risparmi.
Qui di seguito le caratteristiche/funzioni principali dell'App tado°:

- dal proprio smartphone, è possibile impostare **orari personalizzati di funzionamento** del climatizzatore;
- è possibile gestire autonomamente la temperatura di ogni ambiente domestico nella sezione **Pianificazione intelligente**;
- la **geolocalizzazione** di tado° si preoccupa di accendere il climatizzatore quando si sta per rientrare in casa;
- la funzione "**rilevamento finestra aperta**" ricorda di spegnere il climatizzatore per non disperdere energia;
- fornisce informazioni sulla **qualità dell'aria di casa** e consiglia come migliorarla.

tado° può essere collegato ad Alexa, Google Assistant e Apple HomeKit per il controllo del climatizzatore tramite messaggio vocale.
L'installazione del tado° è semplice grazie all'App che darà tutte le istruzioni necessarie.

Codice: 7843044
Descrizione: TADO SMART AC CONTROL V3+
Per maggiori informazioni rivolgiti al tuo rivenditore di fiducia.

DISPONIBILE SU Google Play

Scarica su App Store

Baxi Astra

La gamma di climatizzatori **Baxi Astra Mono e Multi Split** è caratterizzata da un design moderno e **dal colore bianco opaco**. L'installazione dell'unità interna è facile grazie al pannello inferiore removibile che consente la **rapida connessione** degli attacchi gas.

Design bianco opaco e moderno

Design totalmente rinnovato, minimale ed elegante con superfici bianche opache. Il pannello frontale ha un taglio fortemente verticale che rende armonico ed esclusivo il design.

Attacchi inferiori

È possibile montare a muro l'unità interna prima di effettuare la connessione dei tubi, senza dover smontare l'intero carter; non serve inoltre inclinare l'unità per realizzare i collegamenti. Si riducono così i tempi di installazione.

Alette

Baxi Astra è provvisto di doppia serie di alette verticali ed orizzontali, con alette a forma di foglia per una distribuzione uniforme dell'aria.

Manopole invece di viti di chiusura

Al posto delle tradizionali viti, vi sono manopole di chiusura per lo smontaggio del carter in plastica.

Struttura del Baxi Astra

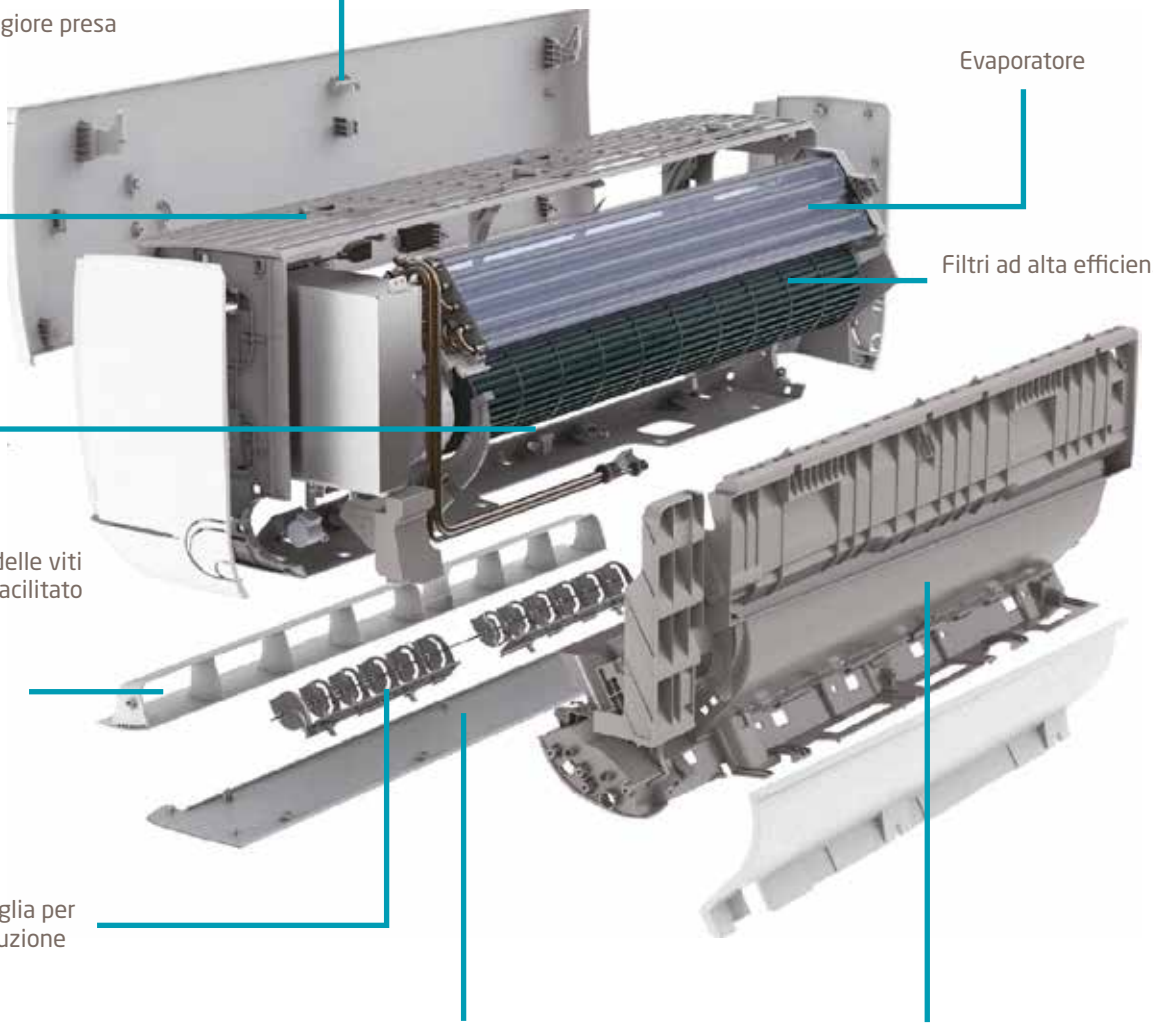

Controllo totale del climatizzatore

Una gestione del comfort facile ed intuitiva

La gestione del comfort avviene localmente grazie al telecomando con display a cristalli liquidi fornito di serie e completo di doppia tastiera con menù rapido in superficie.

Tecnologia all'avanguardia

La tecnologia DC inverter, gestendo l'erogazione dell'aria in base alle reali necessità dell'ambiente, garantisce l'ottimizzazione dei consumi e l'abbattimento della rumorosità grazie a:

- Ventilatore DC interno
- Ventilatore DC esterno
- Compressore DC
- Controllore di macchina

INVERTER

Silenziosità

I climatizzatori Baxi Astra sono progettati per un funzionamento altamente silenzioso (fino max 20 dBA) per garantire un comfort di qualità nell'ambiente in cui soggiorniamo.

Dati tecnici

Baxi Astra Mono Split

		9.000 Btu/h	12.000 Btu/h	18.000 Btu/h	24.000 Btu/h
Potenza frigorifera resa nom. (min.-max.)	kW	2,65 (0,60-3,10)	3,50 (0,80-4,10)	5,30 (1,30-5,70)	7,20 (1,80-7,40)
Potenza termica resa nom. (min.-max.)	kW	2,70 (0,80-3,40)	3,80 (1,00-4,10)	5,30(1,30-5,50)	7,80 (1,80-8,00)
SEER/SCOP		6,50/4,00	6,10/4,00	6,80/4,00	6,53/4,09
Classe energetica raffrescamento/riscaldamento		A++/A+	A++/A+	A++/A+	A++/A+
Potenza nominale assorbita raffrescamento (min.-max.)	kW	0,81 (0,1-1,6)	1,08 (0,1-1,6)	1,63 (0,29-2,10)	2,20 (0,23-2,76)
Potenza nominale assorbita in riscaldamento (min.-max.)	kW	0,72 (0,3-1,5)	1,02 (0,3-1,6)	1,42 (0,25-1,80)	2,10 (0,23-2,53)
Massima potenza assorbita	kW	1,6	1,9	2,5	3,4
Massima corrente assorbita	A	8,5	9,5	12	16
Alimentazione	V~,Hz,Fasi	220~240,50,1			
Diametro condotti del liquido	pollici/mm	1/4"/6,35	1/4"/6,35	1/4"/6,35	1/4"/6,35
Diametro condotti del gas	pollici/mm	3/8"/9,52	3/8"/9,52	1/2"/12,70	5/8"/15,88
Unità Interna		JSGNW25	JSGNW35	JSGNW50	JSGNW70
Cavi di collegamento	mm^2	5 x 1,5	5 x 1,5	5 x 2,5	5 x 2,5
Dimensioni (LxHxP)	mm	792x292x201	792x292x201	940x316x224	1132x330x232
Peso	kg	7,5	7,5	11	14
Pressione sonora (min. max.)	dB(A)	24/42	24/42	30/48	33/51
Potenza sonora	dB(A)	52	51	58	59
Unità Esterna		LSGT25-S	LSGT35-S	LSGT50-S	LSGT70-S
Cavi di alimentazione	mm^2	3 x 1,5	3 x 1,5	3 x 2,5	3 x 2,5
Dimensioni (LxHxP)	mm	649x450x232	708x530x258	785x548x281	890x695x319
Peso	kg	18,5	21	27	39
Potenza sonora	dB(A)	61	62	62	66
Tipo di refrigerante (GWP)		R32 (675)	R32 (675)	R32 (675)	R32 (675)
Quantità di gas refrigerante R32	kg	0,57	0,56	0,85	1,30
tCO2 eq.	t	0,38	0,38	0,57	0,88
Metri di precarica	m	7	7	7	7
Pressione massima di scarico	MPa	4,3	4,3	4,3	4,3
Pressione di aspirazione max	MPa	2,5	2,5	2,5	2,5
Massima lunghezza circuito	m	20	20	25	25
Differenza di altezza massima unità interna-esterna	m	10	10	15	15

Disegni dimensionali

Unità esterna Baxi Astra Mono Split

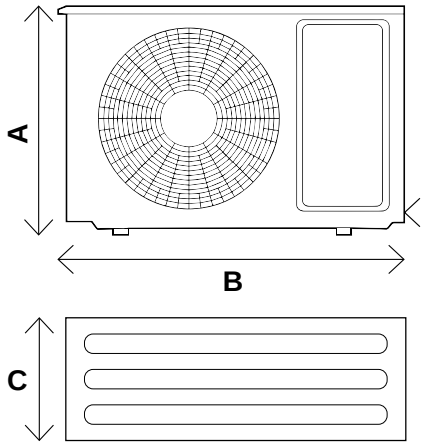

Modello	A (mm)	B (mm)	C (mm)
LSGT25-S	450	649	232
LSGT35-S	530	708	258
LSGT50-S	548	785	281
LSGT70-S	695	890	319

I disegni dimensionali delle unità interne Baxi Astra Mono/Multi Split sono disponibili a pag. 28.

Lunghezza circuito frigorifero

La lunghezza massima delle tubazioni del circuito frigorifero può arrivare ad un massimo di 25 metri (modelli Mono), di sola andata. Inoltre, la differenza di altezza tra unità esterna e la/le unità interna/e può essere fino a 15 metri (vedere tabella riportata di seguito).

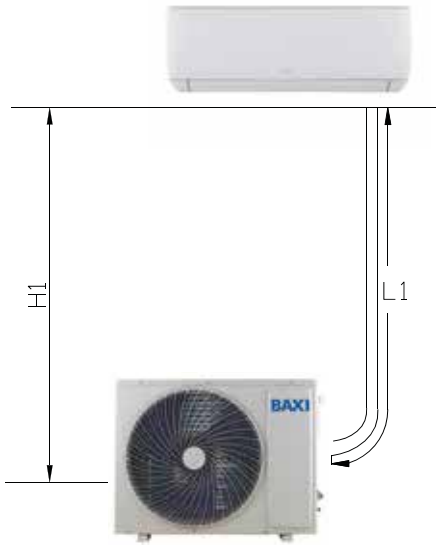

Lunghezza delle tubazioni	9.000 Btu/h	12.000 Btu/h	18.000 Btu/h	24.000 Btu/h
L1 (m)	20	20	25	25
H1 (m)	10	10	15	15
Precarica refrigerante (kg//m)	0,57//7	0,56//7	0,85//7	1,30//7
Carica aggiuntiva (g/m)	15	15	25	25

Le lunghezze "L" sono espresse per il solo tratto di andata.

Climatizzatori Console, Pavimento/Soffitto, Cassetta, Canalizzato

Modelli Console
Massimo comfort

Le unità Mono/Multi Split Console garantiscono il massimo comfort in ambiente in quanto **l'aria viene diffusa a bassa velocità sia dal basso che dall'alto** offrendo un'esperienza di riscaldamento/raffrescamento gradevole, confortevole e silenziosa.

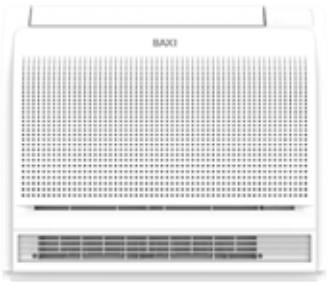

Modelli Pavimento/Soffitto
Design elegante

Le unità Mono Split Pavimento/Soffitto sono di colore bianco opaco, compatte e con possibilità di funzionare con aria primaria. Lo **scarico condensa è orientabile** (lato destro o lato sinistro) e consente così la massima versatilità di installazione.

Modelli Cassetta
Design 360°

Design circolare per la mandata dell'aria nei modelli Mono/Multi Cassetta con conseguente **distribuzione dell'aria a 360°** e più comfort per l'ambiente da climatizzare.

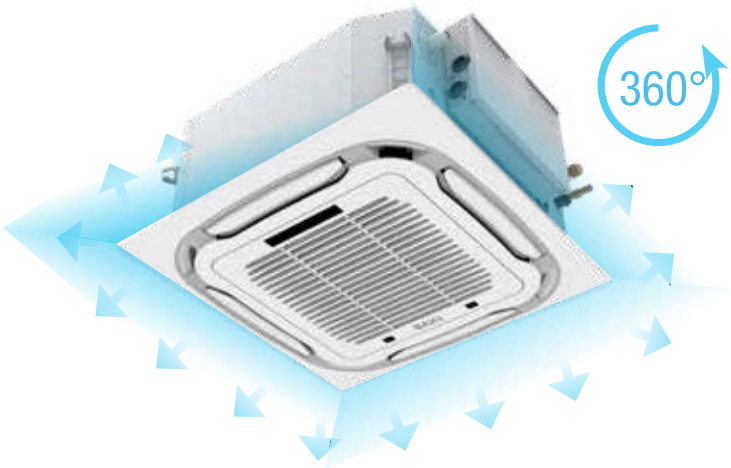

Modelli Canalizzato
Alta prevalenza selezionabile

I modelli Canalizzato Mono/Multi Split sono caratterizzati dal nuovo design slim con altezza ridotta ed alta prevalenza settabile fino a 160 Pa. **L'altezza di soli 245 mm** assicura la pratica e facile installazione nei contro soffitti ad altezze ridotte.

La **massima prevalenza** settabile, invece, pari a **160 Pa**, fornisce la possibilità di distribuire nel miglior modo possibile la portata d'aria della macchina interna andando a climatizzare con una sola macchina interna (ed un'opportuna struttura di canali) un ambiente decisamente ampio.

Modelli Cassetta/Canalizzato
Pompa scarico condensa integrata

Nei **modelli Cassetta e Canalizzato Mono e Multi Split** la pompa scarico condensa **è integrata DI SERIE.**
La pompa può evacuare la condensa accumulata trasportandola fino ad un massimo di 1200 mm più in alto rispetto all'altezza della vaschetta raccogli condensa.

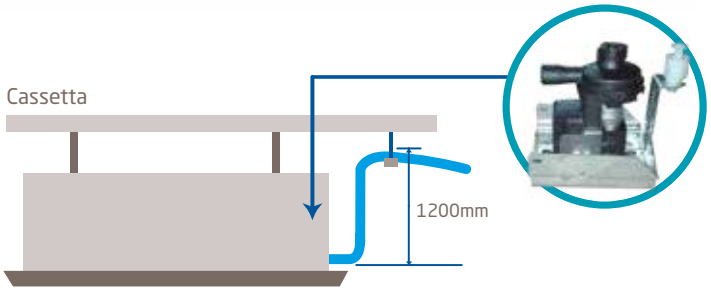

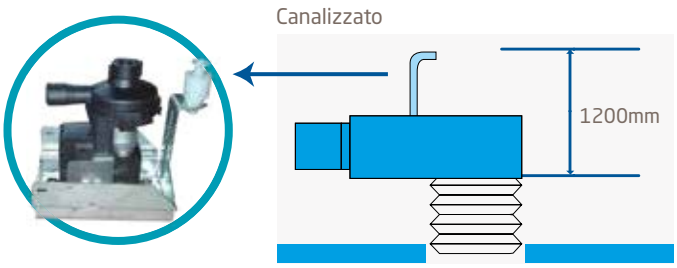

Tutti i modelli
Gestione del comfort facile e intuitiva

1 il telecomando con display a cristalli liquidi fornito **DI SERIE** con le **unità interne Console, Cassetta e Pavimento/Soffitto Mono e Multi Split** è completo di doppia tastiera con menù rapido in superficie;

2 il comando a filo a parete touch-screen dal design innovativo e moderno fornito **DI SERIE con le unità interne Canalizzato Mono e Multi Split** consente l'accensione/spegnimento e il settaggio della temperatura dal menù rapido in superficie.

Modelli **Console** Mono Split

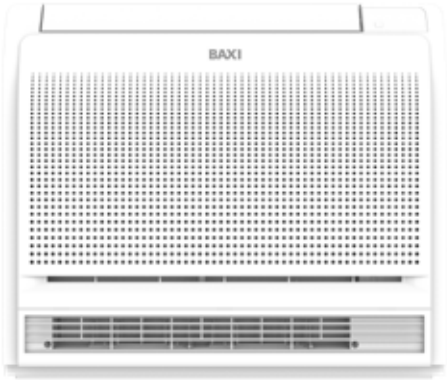

DI SERIE

OPTIONAL

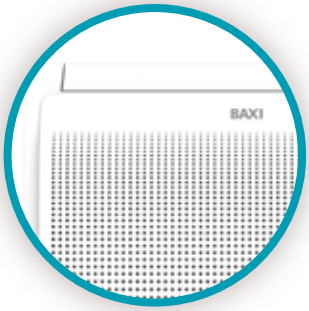

Nuovo climatizzatore a pavimento

Dal design elegante e compatto, con gamma potenze da 12.000 e 16.000 Btu/h

Massimo comfort

Le unità Mono/Multi Split Console garantiscono il massimo comfort in ambiente in quanto l'**aria viene diffusa a bassa velocità sia dal basso che dall'alto** offrendo un'esperienza di riscaldamento/raffrescamento gradevole, confortevole e silenziosa.

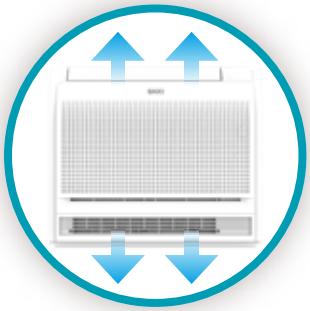

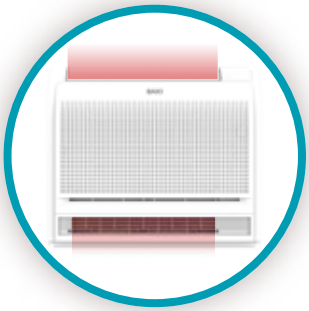

Continuità

Questo sistema di diffusione consente di godere di un comfort continuo (in riscaldamento/raffrescamento), con **minime fluttuazioni di temperatura**.

Compattezza

L'altezza di soli **600 mm** consente l'installazione dell'unità in spazi ridotti ad esempio sotto le finestre.

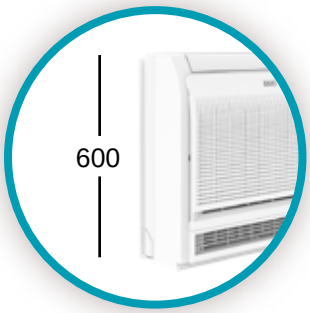

Dati Tecnici
Console Mono Split

		12.000 Btu/h	16.000 Btu/h
Potenza frigorifera resa nom. (min.-max.)	kW	3,50 (1,70-3,70)	4,70(2,50-4,80)
Potenza termica resa nom. (min.-max.)	kW	3,50 (1,50-3,70)	5,00 (2,50-5,60)
Potenza frigorifera resa nom. (min.-max.)	Btu/h	12.285 (5.800-12.625)	16.036 (8.530-16.378)
Potenza termica resa nom. (min.-max.)	Btu/h	12.625 (5.120-12.625)	17.060 (8.530-19.107)
SEER/SCOP		6,10/4,00	6,10/4,00
Classe energetica raffrescamento/ riscaldamento		A++/A+	A++/A+
Potenza nominale assorbita raffrescamento (min.-max.)	kW	1,03 (0,26-1,60)	1,45 (0,47-2,30)
Corrente nominale assorbita raffrescamento (min.-max.)	A	4,48 (1,13-6,96)	6,30 (2,04-10,00)
Potenza nominale assorbita riscaldamento (min.-max.)	kW	0,94 (0,19-1,51)	1,34 (0,46-2,25)
Corrente nominale assorbita riscaldamento (min.-max.)	A	4,48 (1,13-6,96)	6,30 (2,04-10,00)
Massima potenza assorbita	kW	1,7	2,4
Massima corrente assorbita	A	9	12
Alimentazione	V~,Hz,Fasi	220~240,50,1	220~240,50,1
Diametro condotti del liquido	pollici/mm	1/4"/6,35	1/4"/6,35
Diametro condotti del gas	pollici/mm	3/8"/9,52	3/8"/9,52
Unità interna		**RZGNP35**	**RZGNP50**
Cavi di alimentazione	mm^2	3 × 1,5	3 × 1,5
Cavi di collegamento	mm^2	2 × 0,75	2 ×0,75
Dimensioni (LxHxP)	mm	700×600×225	700×600×225
Peso	kg	15	15
Portata d'aria H/M/L	m^3/h	600/530/430	650/550/450
Pressione sonora H/M/L	dB(A)	42/39/36	44/40/37
Potenza sonora	dB(A)	52	54
Unità esterna		**RZ2GT50**	**RZ2GT70**
Cavi di alimentazione	mm^2	3 × 2,5	3 × 2,5
Dimensioni (LxHxP)	mm	709×536×280	785×555×300
Peso	kg	23	29
Pressione sonora	dB(A)	54	55
Potenza sonora	dB(A)	64	65
Tipo di refrigerante (GWP)		R32 (675)	R32 (675)
Quantità di gas refrigerante R32	kg	0,78	1,03
Pressione massima di scarico	MPa	4,2	4,2
Massima lunghezza circuito	m	25	30
Differenza di altezza massima unità interna-esterna	m	10	20
Metri di precarica	m	8	8

Modelli **Pavimento/Soffitto** Mono Split

DI SERIE

OPTIONAL

Versatilità di collegamento dell'unità interna

Si possono effettuare i collegamenti gas/elettrici dell'unità interna (utilizzando gli appositi fori pretranciati) sia dal lato posteriore, che dal lato destro, sinistro ed inferiore (guardando frontalmente la macchina installata a pavimento).

Alette regolabili

Le alette regolabili, con oscillazione verticale ed orizzontale, consentono di rinfrescare ogni angolo della stanza.

Doppio scarico condensa

La connessione idraulica dello scarico condensa è collegabile sia dal lato destro che sinistro, per rendere l'installazione flessibile.

Funzionamento con aria primaria

I modelli Mono Split Pavimento/Soffitto possono funzionare con aria primaria utilizzando l'apposito foro di collegamento (massimo 10% di aria primaria sul totale). Con l'ingresso di aria primaria, l'ambiente interno è maggiormente sano e salubre.

Flessibilità di installazione

L'unità interna può essere installata verticalmente a pavimento o orizzontalmente a soffitto.

Dati Tecnici

Pavimento/Soffitto Mono Split

		24.000 Btu/h	36.000 Btu/h	48.000 Btu/h	60.000 Btu/h
Potenza frigorifera resa nom. (min.-max.)	kW	7,03 (2,16-8,20)	10,55 (2,90-13,00)	14,00(4,76-14,50)	16,00 (4,76-17,50)
Potenza termica resa nom. (min.-max.)	kW	7,62 (1,98-9,30)	11,15 (2,60-13,50)	16,00 (4,78-16,15)	17,00 (4,78-18,50)
Potenza frigorifera resa nom. (min.-max.)	Btu/h	24.000 (7.400-28.000)	36.000 (9.900-44.400)	48.000 (16.200-49.500)	55.000 (16.241-59.710)
Potenza termica resa nom. (min.-max.)	Btu/h	26.000 (6.800-31.700)	38.000 (8.900-46.000)	54.600 (16.300-58.000)	58.000 (16.308-63.122)
SEER/SCOP		6,20/4,00	6,10/4,00	6,10/4,00	6,10/4,00
Classe energetica raffrescamento/ riscaldamento		A++/A+	A++/A+	A++/A+	A++/A+
Potenza nominale assorbita raffrescamento (min.-max.)	kW	2,15 (0,67-3,33)	3,40 (0,71-4,71)	5,20 (1,71-6,70)	6,11 (1,71-6,80)
Corrente nominale assorbita raffrescamento (min.-max.)	A	9,34 (2,91-14,35)	15,00 (3,20-21,50)	23,00 (7,40-28,60)	10,50 (1,50-15,00)
Potenza nominale assorbita riscaldamento (min.-max.)	kW	2,05 (0,65-3,30)	3,45 (0,47-4,13)	5,35 (1,71-6,90)	5,90 (1,71-7,10)
Corrente nominale assorbita riscaldamento (min.-max.)	A	8,91 (2,83-14,35)	15,5 (2,43-18,00)	23,90 (7,40-29,10)	11,00 (1,50-15,00)
Massima potenza assorbita	kW	3,65	5,37	6,80	7,10
Massima corrente assorbita	A	16	23,5	15	15
Diametro condotti del liquido	pollici/mm	3/8"/9,52	3/8"/9,52	3/8"/9,52	3/8"/9,52
Diametro condotti del gas	pollici/mm	5/8"/15,88	5/8"/15,88	3/4"/19,05	3/4"/19,05
Unità Interna		**RZ2GNF70**	**RZGNF100**	**RZGNF140**	**RZGNF160**
Alimentazione	V~,Hz,Fasi	220~240,50,1	220~240,50,1	220~240,50,1	220~240,50,1
Cavi di alimentazione	mm^2	3 × 1,5	3 × 1,5	3 × 1,5	3 × 1,5
Cavi di collegamento	mm^2	2 × 0,75	2 × 0,75	2 × 0,75	2 × 0,75
Dimensioni (LxHxP)	mm	1280×690×235	1600×690×235	1600×690×235	1600×690×235
Peso	kg	34	41	41	41
Portata d'aria H/M/L	m^3/h	1230/1020/840	1650/1500/1300	2040/1740/1440	2160/1820/1480
Pressione sonora H/M/L	dB(A)	42/38/35	47/44/42	50/46/43	50/46/43
Potenza sonora	dB(A)	52	63	61	59
Unità Esterna		**RZ2GT70**	**RZGT100**	**RZGT140**	**RZGT160**
Alimentazione	V~,Hz,Fasi	220~240,50,1	220~240,50,1	380~415,50,3	380~415,50,3
Cavi di alimentazione	mm^2	3 × 2,5	3 × 4,0	5 × 2,5	5 × 2,5
Dimensioni (LxHxP)	mm	900×700×350	970×805×395	940×1325×370	940×1325×370
Peso	kg	43	72	92	92
Pressione sonora	dB(A)	58	57	60	60
Potenza sonora	dB(A)	68	66	70	70
Tipo di refrigerante (GWP)		R32 (675)	R32 (675)	R32 (675)	R32 (675)
Quantità di gas refrigerante R32	kg	1,45	2,54	3,60	3,60
Pressione massima di scarico	MPa	4,2	4,2	4,2	4,2
Massima lunghezza circuito	m	50	65	65	65
Differenza di altezza massima unità interna-esterna	m	25	30	30	30
Metri di precarica	m	8	8	8	8

Modelli **Cassetta** Mono Split

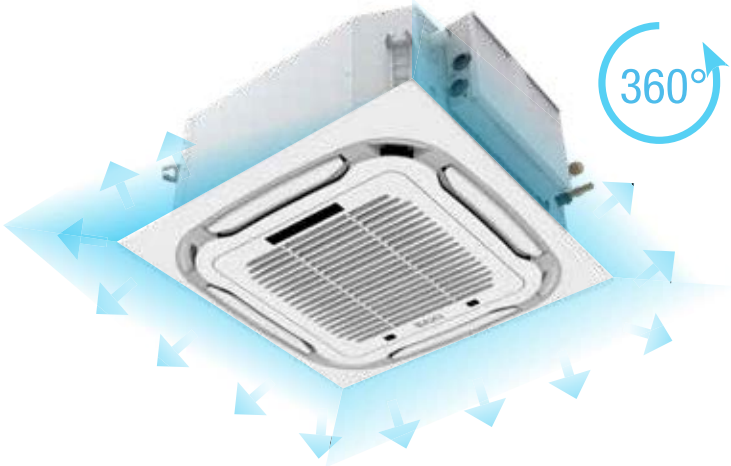

DI SERIE

OPTIONAL

Design 360°

Design circolare per la mandata dell'aria a 360° nei modelli Mono/Multi Split Cassetta per una migliore distribuzione dell'aria e più comfort per l'ambiente da climatizzare.

Pompa scarico condensa integrata DI SERIE

La pompa può evacuare la condensa accumulata trasportandola fino ad un massimo di 1200 mm più in alto rispetto all'altezza della vaschetta raccogli condensa.

Ingresso aria primaria

I modelli Mono Split Cassetta (escluso modello 5 kW) possono funzionare anche con aria primaria utilizzando l'apposito foro di collegamento (massimo 30% di aria primaria sul totale). Con l'ingresso di aria primaria, l'ambiente interno è maggiormente sano e salubre.

Facile accesso

La scatola elettrica, a copertura della scheda elettronica, è di facile accesso e smontaggio.

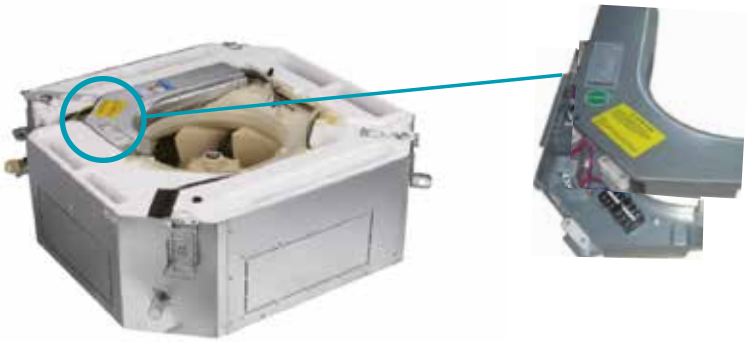

Dati Tecnici

Unità interne/esterne Cassetta Mono Split

		12.000 Btu/h	18.000 Btu/h	24.000 Btu/h	36.000 Btu/h	48.000 Btu/h	60.000 Btu/h
Potenza frigorifera resa nom. (min.-max.)	kW	3,52(1,35-4,40)	5,28 (1,53-5,60)	7,03 (2,16-8,20)	10,55 (2,9-13)	14,00 (4,76-16,5)	16,00 (4,76-17,5)
Potenza termica resa nom. (min.-max.)	kW	3,81 (1,24-5,30)	5,60 (1,40-6,20)	7,91 (1,98-9,30)	11,15 (2,6-13,5)	16,00 (4,78-16,15)	17,00 (4,78-18,50)
Potenza frigorifera resa nom. (min.-max.)	Btu/h	12.000 (4.600-15.000)	18.000 (5.200-19.100)	24.000 (7.400-28.000)	36.000 (9.800-44.300)	48.000 (16.241-56.298)	55.000 (16.241-59.710)
Potenza termica resa nom. (min.-max.)	Btu/h	13.000 (4.200-18.100)	19.100 (4.800-21.200)	27.300 (6.800-31.700)	38.000 (8.800-46.000)	55.000 (16.309-55.104)	58.000 (16.308-63.122)
SEER/SCOP		6,10/4,00	6,10/4,00	6,10/4,00	6,10/4,00	6,10/4,00	6,10/4,00
Classe energetica raffrescamento/ riscaldamento		A++/A+	A++/A+	A++/A+	A++/A+	A++/A+	A++/A+
Potenza nominale assorbita raffrescamento (min.-max.)	kW	1,03 (0,26-1,60)	1,55 (0,47-2,30)	2,10 (0,67-3,30)	3,4 (0,71-4,71)	5,20 (1,71-6,70)	6,10 (1,71-6,80)
Corrente nominale assorbita raffrescamento (min.-max.)	A	4,48 (1,13-6,96)	6,74 (2,04-10,00)	9,13 (2,91-14,35)	15 (3,2-21,50)	22,60 (7,4-28,60)	26,50 (7,4-29,10)
Potenza nominale assorbita riscaldamento (min.-max.)	kW	1,02 (0,19-1,51)	1,51 (0,46-2,25)	2,13 (0,65-3,30)	3,45 (0,47-4,13)	5,40 (1,71-6,80)	5,80 (1,71-7,10)
Corrente nominale assorbita riscaldamento (min.-max.)	A	4,43 (0,83-6,57)	6,57 (2,00-9,78)	9,26 (2,83-14,35)	15,50 (2,43-18,00)	23,40 (7,40-29,10)	25,20 (7,40-29,50)
Massima potenza assorbita	kW	1,7	2,4	3,65	5,37	6,8	7,1
Massima corrente assorbita	A	9	12	16	23,5	15	15
Diametro condotti del liquido	pollici/mm	1/4"/6,35	1/4"/6,35	3/8"/9,52	3/8"/9,52	3/8"/9,52	3/8"/9,52
Diametro condotti del gas	pollici/mm	1/2"/12,7	1/2"/12,7	5/8"/15,88	5/8"/15,88	3/4"/19,05	3/4"/19,05
Unità Interna		**RZ2GNK35**	**RZ2GNK50**	**RZ2GNK70**	**RZGNK100**	**RZGNK140**	**RZGNK160**
Nome commerciale del corpo		RZ2GBK35	RZ2GBK50	RZ2GBK70	RZGBK100	RZGBK140	RZGBK160
Nome commerciale del pannello		PKR50	PKR50	PKR160	PKR160	PKR160	PKR160
Alimentazione	V~,Hz,Fasi	220~240,50,1	220~240,50,1	220~240,50,1	220~240,50,1	220~240,50,1	220~240,50,1
Cavi di alimentazione	mm^2	3 × 1,5	3 × 1,5	3 × 1,5	3 × 1,5	3 × 1,5	3 × 1,5
Cavi di collegamento	mm^2	2 × 0,75	2 × 0,75	2 × 0,75	2 × 0,75	2 × 0,75	2 × 0,75
Dimensioni corpo (LxHxP)	mm	570×570×260	570×570×260	840×840×246	840×840×288	840×840×288	840×840×288
Dimensioni pannello (LxHxP)	mm	650×650×55	650×650×55	950×950×55	950×950×55	950×950×55	950×950×55
Peso corpo	kg	15,5	15,5	26	28	30	30
Peso pannello	kg	2,2	2,2	5,3	5,3	5,3	5,3
Portata d'aria H/M/L	m^3/h	700/600/530	760/650/580	1500/1350/1200	1950/1700/1600	2000/1700/1600	2000/1700/1600
Pressione sonora H/M/L	dB(A)	42/38/35	44/41/38	46,5/45/43	52/50/48	54/52/48	54/52/48
Potenza sonora	dB(A)	52	56	56	60	64	65
Unità Esterna		**RZ2GT35**	**RZ2GT50**	**RZ2GT70**	**RZGT100**	**RZGT140**	**RZGT160**
Alimentazione	V~,Hz,Fasi	220~240,50,1	220~240,50,1	220~240,50,1	220~240,50,1	380~415,50,3	380~415,50,3
Cavi di alimentazione	mm^2	3 × 2,5	3 × 2,5	3 × 2,5	3 × 4,0	5 × 2,5	5 × 2,5
Dimensioni (LxHxP)	mm	709×536×280	785×555×300	900×700×350	970×805×395	940×1325×370	940×1325×370
Peso	kg	23	29	43	72	92	92
Pressione sonora	dB(A)	54	55	58	57	60	60
Potenza sonora	dB(A)	64	65	68	66	70	70
Tipo di refrigerante (GWP)		R32 (675)	R32 (675)	R32 (675)	R32 (675)	R32 (675)	R32 (675)
Quantità di gas refrigerante R32	kg	0,78	1,03	1,45	2,54	3,60	3,60
Pressione massima di scarico	MPa	4,2	4,2	4,2	4,2	4,2	4,2
Massima lunghezza circuito	m	25	30	50	65	65	65
Differenza di altezza massima unità interna-esterna	m	10	20	25	30	30	30
Metri di precarica	m	8	8	8	8	8	8

Modelli **Canalizzato** Mono Split

Design Slim

Unità interna con altezza ridotta ai soli **245 mm** per facilitare l'installazione nei controsoffitti.

Prevalenza fino a 160Pa selezionabile

Prevalenza massima delle unità canalizzato fino a 160Pa e settabile dal telecomando a filo parete. Possibilità di adattare e regolare la prevalenza della macchina interna all'installazione che si intende realizzare.

Pompa scarico condensa integrata DI SERIE

La pompa può evacuare la condensa accumulata trasportandola fino ad un massimo di 1200 mm più in alto rispetto all'altezza della vaschetta raccogli condensa.

Ingresso aria primaria

I modelli Mono Split possono funzionare anche con aria primaria realizzando il collegamento sul lato posteriore dell'unità interna (massimo 30% di aria primaria sul totale). Con l'ingresso di aria primaria, l'ambiente interno è maggiormente sano e salubre.

Flessibilità di aspirazione dell'aria

I modelli canalizzato Mono Split consento la presa dell'aria sia dalla parte posteriore che dalla parte inferiore dell'unità interna. Nel momento dell'acquisto, l'aspirazione inferiore dell'unità interna è impedita da una lamiera di chiusura. Tuttavia questa lamiera può essere facilmente smontata e fissata sulla griglia di aspirazione posteriore per poter consentire la presa dell'aria dal lato inferiore del canalizzato.

Dati Tecnici

Unità interne/esterne Canalizzato Mono Split

		12.00 Btu/h	18.000 Btu/h	24.000 Btu/h	36.000 Btu/h	48.000 Btu/h	60.000 Btu/h
Potenza frigorifera resa nom. (min.-max.)	kW	3,52 (1,35-4,40)	5,28 (1,53-5,60)	7,03 (2,16-8,20)	10,55 (2,9-13)	14,0 (4,76-16,50)	16,00 (4,76-17,5)
Potenza termica resa nom. (min.-max.)	kW	3,81 (1,24-5,30)	5,60 (1,40-6,20)	7,91 (1,98-9,30)	11,15 (2,6-13,5)	16,00 (4,78-16,15)	17,00 (4,78-18,50)
Potenza frigorifera resa nom. (min.-max.)	Btu/h	12.000 (4.600-15.00)	18.000 (5.200-19.100)	24.000 (7.400-28.000)	36.000 (9.800-44.300)	48.000 (16.241-56.298)	55.000 (16.241-59.710)
Potenza termica resa nom. (min.-max.)	Btu/h	13,000 (4.200-18.100)	19.100 (4.800-21.200)	27.000 (6.800-31.700)	38.000 (8.800-46.000)	55.000 (16.309-55.104)	58.000 (16.308-63.122)
SEER/SCOP		6,10/4,00	6,10/4,00	6,10/4,00	6,10/4,00	6,10/4,00	6,10/4,00
Classe energetica raffrescamento/ riscaldamento		A++/A+	A++/A+	A++/A+	A++/A+	A++/A+	A++/A+
Potenza nominale assorbita raffrescamento (min.-max.)	kW	1,03 (0,26-1,60)	1,55 (0,47-2,30)	2,17 (0,67-3,30)	3,4 (0,71-4,71)	5,00 (1,71-6,60)	5,88 (1,71-6,70)
Corrente nominale assorbita raffrescamento (min.-max.)	A	4,48 (1,13-6,96)	6,73 (2,04-10,00)	9,43 (2,91-14,35)	15,00 (3,2-21,5)	23,80 (7,40-28,60)	27,00 (7,40-29,10)
Potenza nominale assorbita riscaldamento (min.-max.)	kW	1,02 (0,19-1,51)	1,49 (0,46-2,25)	2,13 (0,65-3,30)	3,45 (0,47-4,13)	5,00 (1,71-6,70)	5,60 (1,71-6,80)
Corrente nominale assorbita riscaldamento (min.-max.)	A	4,43 (0,83-6,57)	6,48 (2,00-9,78)	9,26 (2,83-14,35)	15,50 (2,43-18,00)	24,70(7,40-29,10)	25,60 (7,40-29,50)
Max potenza assorbita	kW	1,7	2,4	3,65	5,37	6,8	7,1
Max corrente assorbita	A	9	12	16	23,5	15	15
Diametro condotti del liquido	pollici/mm	1/4"/6,35	1/4"/6,35	3/8"/9,52	3/8"/9,52	3/8"/9,52	3/8"/9,52
Diametro condotti del gas	pollici/mm	1/2"/12,7	1/2"/12,7	5/8"/15,88	5/8"/15,88	3/4"/19,05	3/4"/19,05
Unità Interna		**RZ2GND35**	**RZ2GND50**	**RZ2GND70**	**RZGND100**	**RZGND140**	**RZGND160**
Alimentazione	V~,Hz,Fasi	220~240,50,1	220~240,50,1	220~240,50,1	220~240,50,1	220~240,50,1	220~240,50,1
Cavi di alimentazione	mm^2	3 × 1,5	3 × 1,5	3 × 1,5	3 × 1,5	3 × 1,5	3 × 1,5
Cavi di collegamento	mm^2	2 × 0,75	2 × 0,75	2 × 0,75	2 × 0,75	2 × 0,75	2 × 0,75
Dimensioni (LxHxP)	mm	700×245×700	700×245×700	1000×245×700	1400×245×700	1400×245×700	1400×245×700
Peso	kg	21	22	32	42	42	42
Prevalenza disponibile	Pa	25 (0-160)	25 (0-160)	25 (0-160)	37 (0-160)	50 (0-160)	50 (0-160)
Portata d'aria H/M/L	m^3/h	720/600/500	900/750/630	1400/1190/980	1900/1600/1400	2300/2000/1700	2300/2000/1700
Pressione sonora H/M/L	dB(A)	37/34/32	44/41/37	43/41/39	44/41/39	52/49/47	52/49/47
Potenza sonora	dB(A)	54	54	55	55	64	64
Unità Esterna		**RZ2GT35**	**RZ2GT50**	**RZ2GT70**	**RZGT100**	**RZGT140**	**RZGT160**
Alimentazione	V~,Hz,Fasi	220~240,50,1	220~240,50,1	220~240,50,1	220~240,50,1	380~415,50,3	380~415,50,3
Cavi di alimentazione	mm2	3 × 2,5	3 × 2,5	3 × 2,5	3 × 4,0	5 × 2,5	5 × 2,5
Dimensioni (LxHxP)	mm	709×536×280	785×555×300	900×700×350	970×805×395	940×1325×370	940×1325×370
Peso	kg	23	29	43	72	92	92
Pressione sonora	dB(A)	54	55	58	57	60	60
Potenza sonora	dB(A)	64	65	68	66	70	70
Tipo di refrigerante (GWP)		R32 (675)	R32 (675)	R32 (675)	R32 (675)	R32 (675)	R32 (675)
Quantità di gas refrigerante R32	kg	0,78	1,03	1,45	2,54	3,60	3,60
Pressione massima di scarico	MPa	4,2	4,2	4,2	4,2	4,2	4,2
Massima lunghezza circuito	m	25	30	50	65	65	65
Differenza di altezza massima unità interna-esterna	m	10	20	25	30	30	30
Metri di precarica	m	8	8	8	8	8	8

Climatizzatori Multi Split

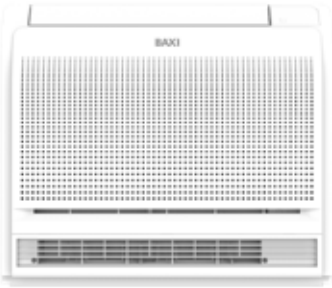

Salvaguardia dello spazio necessario per l'installazione

Una sola unità esterna può gestire fino a 5 unità interne (liberamente selezionabili tra unità a Parete, Cassetta, Console e Canalizzato) e questo riduce di molto lo spazio necessario per l'installazione all'esterno. Dall'altro lato, invece, ogni unità interna può essere controllata singolarmente.

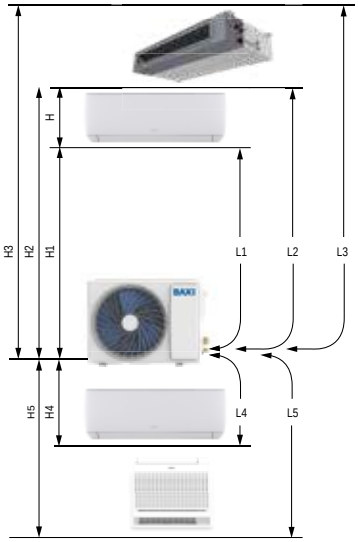

Flessibilità di installazione

La lunghezza delle tubazioni del circuito frigorifero può arrivare ad un massimo di 80 metri (sola andata), mentre la massima differenza di altezza tra unità esterna e ciascuna interna è di 15 metri. Questo assicura un'installazione semplice, flessibile ed economica.

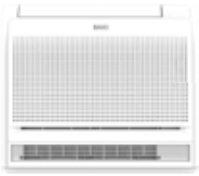

Versatilità nella scelta delle unità interne

È possibile abbinare all'unità esterne tutte le possibili tipologie di unità interna con l'unico vincolo del rispetto del numero e della massima potenza disponibile (far riferimento a tabella possibili combinazioni a pag. 26).

Pompa scarico condensa integrata DI SERIE (per unità Cassetta e Canalizzato)

La pompa può evacuare la condensa accumulata trasportandola fino ad un massimo di 1200 mm più in alto rispetto all'altezza della vaschetta raccogli condensa.

Dati Tecnici

Unità esterne Multi Split

		14.000 Btu/h	18.000 Btu/h	21.000 Btu/h	27.000 Btu/h	36.000 Btu/h	42.000 Btu/h
Modello		LSGT40-2M	LSGT50-2M	LSGT60-3M	LSGT70-3M	LSGT100-4M	LSGT125-5M
Numero max di unità interne collegabili		2	2	3	3	4	5
Potenza frigorifera resa nom. (min.-max.)	kW	4,10 (1,80-4,51)	5,30 (2,00-5,83)	6,20 (2,20-6,71)	7,90 (2,30-8,69)	10,50 (2,50-11,00)	12,00 (2,77-12,70)
Potenza termica resa nom. (min.-max.)	kW	4,50 (2,05-5,28)	5,60 (2,21-6,16)	6,60 (2,39-7,26)	8,20 (2,45-9,02)	11,00 (2,67-11,20)	13,00 (2,96-13,10)
Potenza frigorifera resa nom. (min.-max.)	Btu/h	13.989 (6.142-15.388)	18.084 (6.824-19.892)	21.154 (7.506-22.895)	26.955 (7.848-29.650)	35.826 (8.530-37.532)	40.944 (9.451-43.332)
Potenza termica resa nom. (min.-max.)	Btu/h	15.354 (6.995-18.015)	19.107 (7.541-21.017)	22.519 (8.155-24.771)	27.978 (8.359-30.776)	37.532 (9.110-38.214)	44.356 (10.100-44.800)
SEER/SCOP		6,20/4,10	6,10/4,00	6,10/4,20	6,10/4,20	6,20/4,10	6,10/4,00
Classe energetica raffrescamento/ riscaldamento		A++/A+	A++/A+	A++/A+	A++/A+	A++/A+	A++/A+
Potenza nominale assorbita raffrescamento (min.-max.)	kW	1,24 (0,20-2,1)	1,64 (0,28-2,30)	1,92 (0,35-2,80)	2,44 (0,56-3,40)	3,95 (0,68-4,93)	4,45 (0,75-5,45)
Corrente nominale assorbita raffrescamento (min.-max.)	A	5,40	7,13	8,35	10,61	17.50	19.72
Potenza nominale assorbita riscaldamento (min.-max.)	kW	1,15 (0,20-2,10)	1,48 (0,28-2,30)	1,78 (0,35-2,80)	2,21 (0,56-3,40)	3,15 (0,53-3,85)	3,75 (0,60-4,35)
Corrente nominale assorbita riscaldamento (min.-max.)	A	5,00	6,43	7,74	9,61	13.96	16.62
Massima potenza assorbita	kW	2,76	3,00	3,00	3,80	5.30	5.60
Massima corrente assorbita	A	12,00	13,00	14,00	16,50	23.50	24.50
Alimentazione	V~,Hz,Fasi	220~240,50,1	220~240,50,1	220~240,50,1	220~240,50,1	220~240,50,1	220~240,50,1
Pressione sonora	dB(A)	53	54	56	57	61	61
Potenza sonora	dB(A)	63	64	66	67	68	68
Cavi di connessione	mm^2	4 1,5	4 × 1,5	4 × 1,5	4 × 1,5	4 × 1,5	4 × 1,5
Cavi di alimentazione	mm^2	3 × 2,5	3 × 2,5	3 × 2,5	3 × 2,5	3 × 4,0	3 × 4,0
Dimensioni (LxHxP)	mm	785×555×300	785×555×300	900×700×350	900×700×350	1000×808×409	1000×808×409
Peso	kg	30	30	41,5	44,5	74	75
Diametro condotti del liquido	mm/pollici	2×6,35 (1/4")	2×6,35 (1/4")	3×6,35 (1/4")	3×6,35 (1/4")	4×6,35 (1/4")	5×6,35 (1/4")
Diametro condotti del gas	mm/pollici	2×9,52 (3/8")	2×9,52 (3/8")	3×9,52 (3/8")	3×9,52 (3/8")	4×9,52 (3/8")	5×9,52 (3/8")
Tipo di refrigerante (GWP)		R32 (675)	R32 (675)	R32 (675)	R32 (675)	R32 (675)	R32 (675)
Quantità di gas refrigerante R32	kg	1,00	1,03	1,15	1,45	2,30	2,30
Lunghezza massima delle tubazioni ad ogni unità interna	m	25	25	30	30	35	35
Massima lunghezza totale del circuito frigorifero	m	40	40	60	60	80	80
Dislivello massimo tra unità esterna ed ogni unità interna	m	15	15	15	15	15	15
Dislivello massimo tra due unità interne	m	10	10	10	10	10	10
Metri di precarica	m	7,5	7,5	7,5	7,5	7,5	7,5

Dati Tecnici

Unità interne **Parete** Multi Split (Baxi Astra)

DI SERIE

		7.000 Btu/h	9.000 Btu/h	12.000 Btu/h	18.000 Btu/h
Modello		JSGNW20	JSGNW25	JSGNW35	JSGNW50
Potenza frigorifera resa nom. (min.-max.)	kW	2,05 (1,13-2,70)	2,65 (0,60-3,80)	3,50 (0,80-4,10)	5,30 (1,30-5,50)
Potenza termica resa nom. (min.-max.)	kW	2,15 (0,98-2,50)	2,70 (0,80-3,40)	3,80 (1,00-4,10)	5,30 (1,30-5,50)
Potenza sonora	dB(A)	52	52	51	58
Dimensioni (LxHxP)	mm	792×292x201	792×292x201	792×292x201	940×316×224
Peso	kg	7,5	7,5	7,5	11
Diametro condotti del liquido	pollici/mm	1/4"/6,35	1/4"/6,35	1/4"/6,35	1/4"/6,35
Diametro condotti del gas	pollici/mm	3/8"/9,52	3/8"/9,52	3/8"/9,52	1/2"/12,7

DI SERIE

OPTIONAL

Unità interne **Console** Multi Split

		9.000 Btu/h	12.000 Btu/h	16.000 Btu/h
Modello		RZGNP25	RZGNP35	RZGNP50
Potenza frigorifera resa nom. (min.-max.)	kW	2,60 (1,50-3,55)	3,50 (1,70-3,70)	4,70 (2,50-4,80)
Potenza termica resa nom. (min.-max.)	kW	2,80 (1,50-3,55)	3,50 (1,50-3,70)	5,00 (2,50-5,60)
Potenza frigorifera resa nom. (min.-max.)	Btu/h	8.872 (5.120-12.115)	12.285 (5.800-12.625)	16.036 (8.530-16.378)
Potenza termica resa nom. (min.-max.)	Btu/h	9.560 (5.120-12.115)	12.625 (5.120-12.625)	17.060 (8.530-19.107)
Portata d'aria	m^3/h	600/530/430	600/530/430	650/550/450
Pressione sonora H/M/L	dB(A)	42/39/36	42/39/36	44/40/37
Potenza sonora	dB(A)	52	52	54
Dimensioni(LxHxP)	mm	700×600×225	700×600×225	700×600×225
Peso	kg	15	15	15
Diametro condotti del liquido	pollici/mm	1/4"/6,35	1/4"/6,35	1/4"/6,35
Diametro condotti del gas	pollici/mm	3/8"/9,52	3/8"/9,52	3/8"/9,52

Unità interne **Cassetta** Multi Split

		9.000 Btu/h	12.000 Btu/h	18.000 Btu/h
Modello		RZ2GNK25	RZ2GNK35	RZ2GNK50
Nome commerciale del corpo		RZ2GBK25	RZ2GBK35	RZ2GBK50
Nome commerciale del pannello		PKR50	PKR50	PKR50
Potenza frigorifera resa nom. (min.-max.)	kW	2,80 (1,50-3,55)	3,52 (1,35-4,40)	5,28 (1,53-5,60)
Potenza termica resa nom. (min.-max.)	kW	3,00 (1,60-3,81)	3,81 (1,24-5,30)	5,60 (1,40-6,20)
Potenza frigorifera resa nom. (min.-max.)	Btu/h	9.600 (5.100-12.100)	12.000 (4.600-15.000)	18.000 (5.200-19.100)
Potenza termica resa nom. (min.-max.)	Btu/h	10.200 (5.500-13.000)	13.000 (4.200-18.100)	19.100 (4.800-21.200)
Pressione sonora (H/M/L)	dB(A)	45/41/35	42/38/35	44/41/38
Potenza sonora	dB(A)	56	52	56
Dimensioni corpo (LxHxP)	mm	570×570×260	570×570×260	570×570×260
Dimensioni pannello (LxHxP)	mm	650×650×55	650×650×55	650×650×55
Peso corpo	kg	15,5	15,5	15,5
Peso pannello	kg	2,2	2,2	2,2
Diametro condotti del liquido	pollici/mm	1/4"/6,35	1/4"/6,35	1/4"/6,35
Diametro condotti del gas	pollici/mm	1/2"/12,7	1/2"/12,7	1/2"/12,7

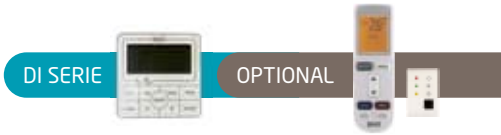

Unità interne **Canalizzato** Multi Split

		9.000 Btu/h	12.000 Btu/h	18.000 Btu/h
Modello		LSGND25-XM	RZ2GND35	RZ2GND50
Potenza frigorifera resa nom. (min.-max.)	kW	2,60 (1,50-3,55)	3,52 (1,35-4,40)	5,28 (1,53-5,60)
Potenza termica resa nom. (min.-max.)	kW	2,90 (1,70-3,65)	3,81 (1,24-5,30)	5,60 (1,40-6,20)
Potenza frigorifera resa nom. (min.-max.)	Btu/h	8.872 (5.120-12.115)	12.000 (4.600-15.000)	18.000 (5.200-19.100)
Potenza termica resa nom. (min.-max.)	Btu/h	9.985 (5.800-12.450)	13.000 (4.200-18.100)	19.100 (4.800-21.200)
Portata d'aria	m^3/h	600/450/380	720/600/500	900/750/630
Pressione sonora (H/M/L)	dB(A)	35/31/28	37/34/32	44/41/37
Potenza sonora	dB(A)	53	54	54
Dimensioni(LxHxP)	mm	700×200×470	700×245×700	700x245x700
Prevalenza disponibile	Pa	10/30	25(0-160)	25(0-160)
Peso	kg	18,5	21	22
Diametro condotti del liquido	pollici/mm	1/4"/6,35	1/4"/6,35	1/4"/6,35
Diametro condotti del gas	pollici/mm	3/8"/9,52	1/2"/12,7	1/2"/12,7

Tabella possibili combinazioni

Nelle tabelle riportate di seguito, le diverse combinazioni possibili unità esterna-unità interna: le unità interne sono selezionabili tra le tipologie a Parete e quelle Cassetta, Console, Canalizzato.
Unico vincolo, il rispetto delle combinazioni di potenza sotto indicate.

Unità esterna Multi Split	Unità interna		
	1 unità	2 unità	
DUAL 14.000 Btu/h	7	7+7	-
	9	7+9	-
	12	9+9	-

Unità esterna Multi Split	Unità interna		
	1 unità	2 unità	
DUAL 18.000 Btu/h	7	7+7	9+9
	9	7+9	9+12
	12	7+12	-

Unità esterna Multi Split	Unità interna				
	1 unità	2 unità		3 unità	
TRIAL 21.000 Btu/h	18	7+7	9+9	7+7+7	9+9+9
	-	7+9	9+12	7+7+9	-
	-	7+12	9+18	7+7+12	-
	-	7+18	12+12	7+9+9	-

Unità esterna Multi Split	Unità interna				
	1 unità	2 unità		3 unità	
TRIAL 27.000 Btu/h	18	7+7	9+12	7+7+7	7+9+12
	-	7+9	9+18	7+7+9	7+12+12
	-	7+12	12+12	7+7+12	9+9+9
	-	7+18	12+18	7+7+18	9+9+12
	-	9+9	-	7+9+9	9+12+12

Unità esterna Multi Split								
	2 unità		3 unità			4 unità		
QUADRI 36.000 Btu/h	7+7	9+12	7+7+7	7+9+18	9+9+18	7+7+7+7	7+7+12+18	9+9+9+9
	7+9	9+18	7+7+9	7+12+12	9+12+12	7+7+7+9	7+9+9+9	9+9+9+12
	7+12	12+12	7+7+12	7+12+18	9+12+18	7+7+7+12	7+9+9+12	9+9+9+18
	7+18	12+18	7+7+18	9+9+9	12+12+12	7+7+7+18	7+9+9+18	9+9+12+12
	9+9	18+18	7+9+9	9+9+12	12+12+18	7+7+9+9	7+9+12+12	9+12+12+12
	-	-	7+9+12	-	-	7+7+9+12	7+9+12+18	-
	-	-	-	-	-	7+7+9+18	7+12+12+12	-
	-	-	-	-	-	7+7+12+12	7+12+12+18	-

Unità esterna Multi Split											
	2 unità		3 unità			4 unità			5 unità		
PENTA 42.000 Btu/h	7+7	9+12	7+7+7	7+12+12	9+12+18	7+7+7+7	7+9+9+9	9+9+9+12	7+7+7+7+7	7+7+9+9+9	7+9+9+12+12
	7+9	9+18	7+7+9	7+12+18	9+18+18	7+7+7+9	7+9+9+12	9+9+9+18	7+7+7+7+9	7+7+9+9+12	7+9+12+12+12
	7+12	12+12	7+7+12	7+18+18	12+12+12	7+7+7+12	7+9+9+18	9+9+12+12	7+7+7+7+12	7+7+9+9+18	7+12+12+12+12
	7+18	12+18	7+7+18	9+9+9	12+12+18	7+7+7+18	7+9+12+12	9+12+12+12	7+7+7+7+18	7+7+9+12+12	9+9+9+9+9
	9+9	18+18	7+9+9	9+9+12	12+18+18	7+7+9+9	7+9+12+18	12+12+12+12	7+7+7+9+9	7+7+9+12+18	9+9+9+9+12
	-	-	7+9+12	9+9+18	18+18+18	7+7+9+12	7+12+12+12	-	7+7+7+9+12	7+7+12+12+12	9+9+9+9+18
	-	-	7+9+18	9+12+12	-	7+7+9+18	9+9+9+9	-	7+7+7+9+18	7+9+9+9+9	9+9+9+12+12
	-	-	-	-	-	7+7+12+12	-	-	7+7+7+12+12	7+9+9+9+12	9+9+12+12+12
	-	-	-	-	-	7+7+12+18	-	-	7+7+7+12+18	-	-

In caso di installazioni dei modelli Console, considerare che l'unità interna è da 16.000 Btu/h anzichè 18.000 Btu/h

Disegni dimensionali

Unità esterna Mono Split
(per unità Console, Pavimento/Soffitto, Cassetta e Canalizzato)

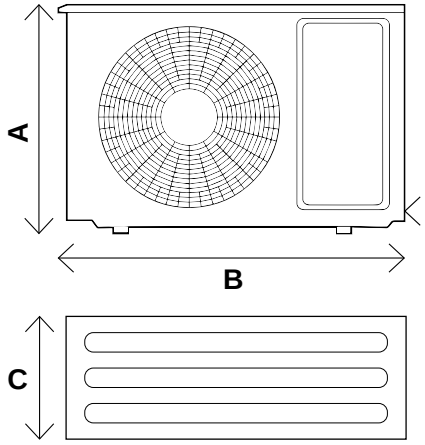

Modello	A (mm)	B (mm)	C (mm)
RZ2GT35	536	709	280
RZ2GT50	555	785	300
RZ2GT70	700	900	350
RZGT100	805	970	395
RZGT140	1325	940	370
RZGT160	1325	940	370

Le unità RZGT140 e RZGT160 sono munite di 2 ventilatori.

Unità esterna Multi Split
(per unità a Parete, Console, Cassetta e Canalizzato)

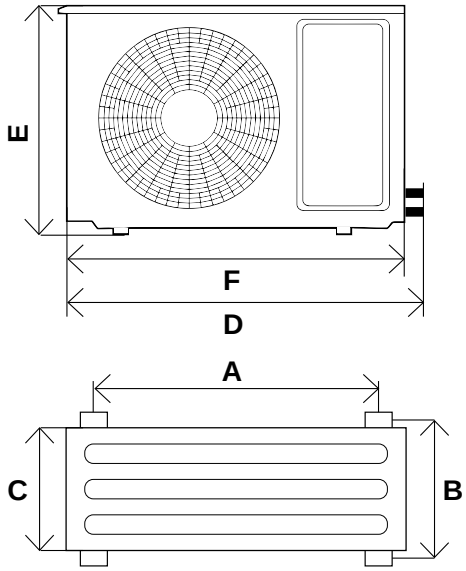

Modello	A (mm)	B (mm)	C (mm)	D (mm)	E (mm)	F (mm)
LSGT40-2M	530	300	290	785	555	705
LSGT50-2M	530	300	290	785	555	705
LSGT60-3M	600	350	328	900	700	820
LSGT70-3M	600	350	328	900	700	820
LSGT100-4M	675	409	395	1000	808	985
LSGT125-5M	675	409	395	1000	808	985

Unità interne Mono e Multi Split
Parete (Baxi Astra)

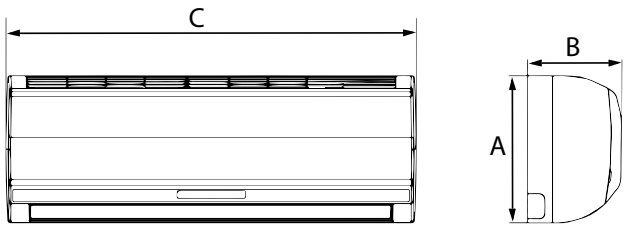

Modello	A (mm)	B (mm)	C (mm)
JSGNW20 (solo Multi Split)	292	201	792
JSGNW25	292	201	792
JSGNW35	292	201	792
JSGNW50	316	224	940
JSGNW70 (solo Mono Split)	330	232	1132

Unità interne Mono e Multi Split
Console

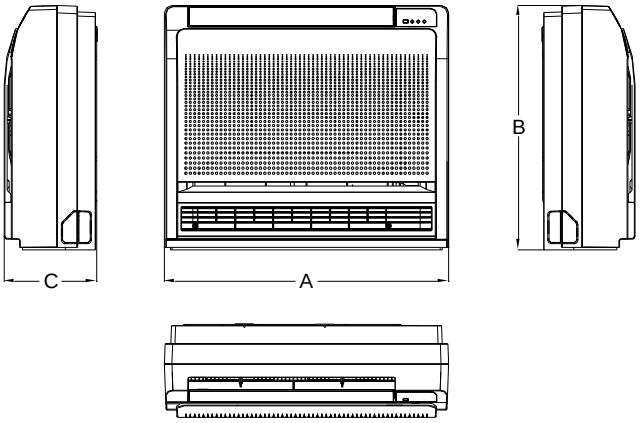

Modello	A (mm)	B (mm)	C (mm)
RZGNP25 (solo Multi Split)	700	600	225
RZGNP35	700	600	225
RZGNP50	700	600	225

Unità interne Mono Split
Pavimento/Soffitto

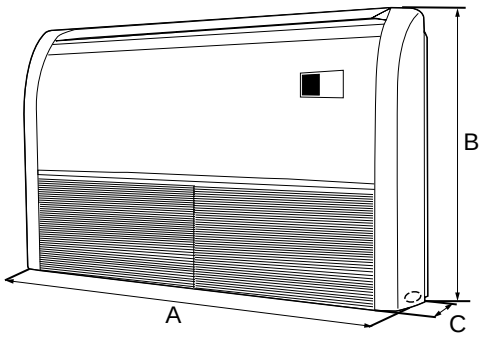

Modello	A (mm)	B (mm)	C (mm)
RZ2GNF70	1280	690	235
RZGNF100	1600	690	235
RZGNF140	1600	690	235
RZGNF160	1600	690	235

Unità interne Mono e Multi Split
Cassetta

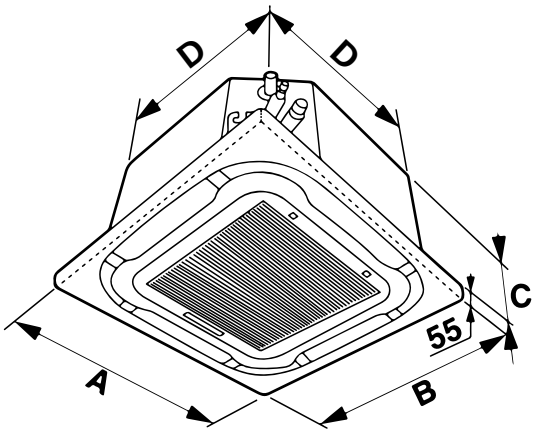

Modello	A (mm)	B (mm)	C (mm)	D (mm)
RZ2GBK25	650	650	260	570
RZ2GBK35	650	650	260	570
RZ2GBK50	650	650	260	570
RZ2GBK70	950	950	246	840
RZGBK100 (solo Mono Split)	950	950	288	840
RZGBK140 (solo Mono Split)	950	950	288	840
RZGBK160 (solo Mono Split)	950	950	288	840

Unità interne Mono e Multi Split
Canalizzato

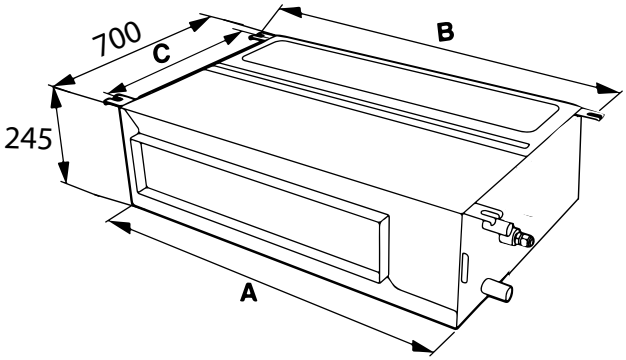

Modello	A (mm)	B (mm)	C (mm)
RZ2GND35	700	1039	600
RZ2GND50	700	1039	600
RZ2GND70 (solo Mono Split)	1000	1039	600
RZGND100 (solo Mono Split)	1400	1439	600
RZGND140 (solo Mono Split)	1400	1439	600
RZGND160 (solo Mono Split)	1400	1439	600

Unità interne Multi Split
Canalizzato

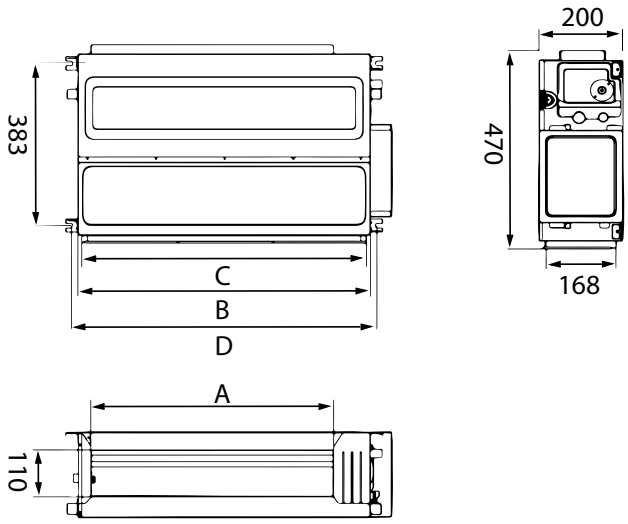

Modello	A (mm)	B (mm)	C (mm)	D (mm)
LSGND25-XM	583	700	684	734

Lunghezza circuito frigorifero

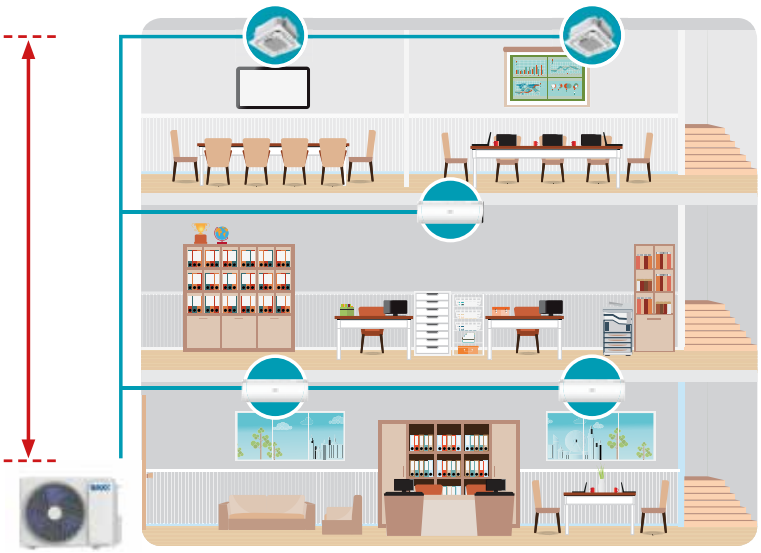

La lunghezza massima delle tubazioni del circuito frigorifero può arrivare ad un massimo di 65 metri (nei modelli Mono Split) o 80 metri (nei modelli Multi Split), di sola andata. Inoltre, la differenza di altezza massima tra unità esterna e la/e unità interna/e è di 30 metri (nei modelli Mono Split) e di 15 metri (nei modelli Multi Split). Questo assicura un'installazione semplice, flessibile ed economica.

H=differenza di altezza max
30 m (Mono Split), 15 m (Multi Split)

Lunghezza max delle tubazioni (di sola andata)
65 m (Mono Split), 80 m (nei Multi Split)

Mono Split

(Console, Cassetta, Pavimento/Soffitto, Canalizzato)

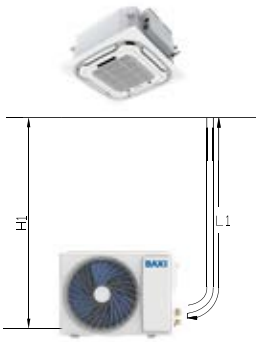

Lunghezza delle tubazioni	12.000 Btu/h	18.000 Btu/h	24.000 Btu/h	36.000 Btu/h	48.000 Btu/h	60.000 Btu/h
L1 (m)	25	30	50	65	65	65
H1 (m)	10	20	25	30	30	30
Precarica refrigerante (kg//m)	0,78//8	1,03//8	1,45//8	2,54//8	3,60//8	3,60//8
Carica aggiuntiva (g/m)	20	20	40	40	70	70

I dati sopra riportati si riferiscono a Console, Cassetta, Pavimento/Soffitto e Canalizzato
Le lunghezze "L" sono espresse per il solo tratto di andata.

Multi Split

(Parete,Console, Cassetta, Canalizzato)

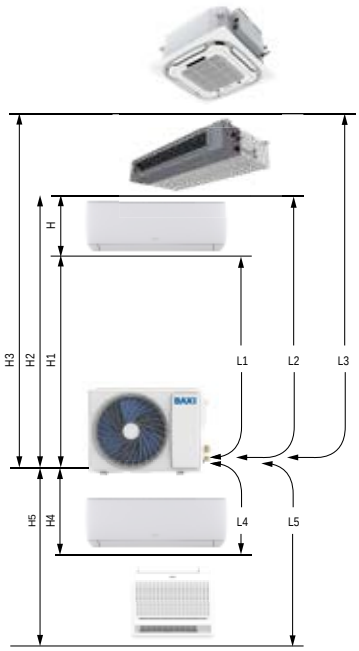

Lunghezza delle tubazioni	DUAL (14.000 Btu/h)	DUAL (18.000 Btu/h)	TRIAL (21.000 Btu/h)	TRIAL (27.000 Btu/h)	QUADRI (36.000 Btu/h)	PENTA (42.000 Btu/h)
L1+L2+L3+L4+L5 (m)	40	40	60	60	80	80
L1, L2, L3, L4, L5 (m)	25	25	30	30	35	35
H1, H2, H3, H4, H5 (m)	15	15	15	15	15	15
H (m)	10	10	10	10	10	10
Precarica refrigerante (kg//m)	1,00//7,5	1,03//7,5	1,15//7,5	1,45//7,5	2,30//7,5	2,30//7,5
Carica aggiuntiva (g/m)	25	25	25	25	25	25

I dati sopra riportati si riferiscono a tutti i tipi di unità interna:
Parete, Console, Cassetta e Canalizzato.
Le lunghezze "L" sono espresse per il solo tratto di andata.

Accessori

RXAC cod. A7678703
Abbinabile a: canalizzato Mono e Multi Split

Telecomando infrarossi + ricevitore

In caso lo si prediliga, è possibile utilizzare il telecomando ad infrarossi per controllare le unità interne Mono e Multi Split di tipo Canalizzato. È sufficiente installare il ricevitore fornito assieme all'accessorio telecomando ad infrarossi.

TXW1AC cod. A7694904
Abbinabile a: Cassetta Multi Split

TXW3AC cod. A7801413
Abbinabile a: Console Mono e Multi Split, Pavimento/Soffitto Mono Split e Cassetta Mono Split

Comando touch screen a filo parete

Nel caso si abbia scelto un climatizzatore di tipologiCassetta, Console o Pavimento/Soffitto si avrà di serie il telecomando ad infrarossi. Tuttavia per le installazioni che lo richiedono è possibile controllare queste unità anche con il controllo a filo a parete touch screen (no per modelli a Parete); specialmente per applicazioni commerciali (palestre, bar, hotel, ecc) può essere la giusta soluzione per evitare la perdita del controller.

BAXI

Per maggiori dettagli consulta la pagina dedicata sul sito **baxi.it**

oppure scarica l'**App Baxi On The Go**, disponibile sia in Google Play Store che App Store, per consultare la documentazione Baxi.

DISPONIBILE SU Google Play

Scarica su App Store

BAXISPA

36061 BASSANO DEL GRAPPA (VI)
Via Trozzetti, 20
marketing@baxi.it
www.baxi.it

SERVIZIO CLIENTI
Tel +39 0424 517800
Fax +39 0424 38089

La casa costruttrice non assume responsabilità per eventuali errori o inesattezze nel contenuto di questo prospetto e si riserva il diritto di apportare ai suoi prodotti, in qualunque momento e senza avviso, eventuali modifiche ritenute opportune per qualsiasi esigenza di carattere tecnico o commerciale. Questo prospetto non deve essere considerato come contratto nei confronti di terzi.

Baxi S.p.A. 07-24 (E) F - ZZZ000001809

@baxiitalia @baxiitalia @baxiitalia